Life

JAY WHEELDRIVE Empulse

QUICKIE

OF-QuickieLife_FR_022024

Bon de commande destiné aux Professionnels

PRODUIT

Fauteuil actif pliant - potences fixes ou escamotables

Dispositif médical de classe 1

Largeurs d'assise de 36 à 50 cm - Profondeurs d'assise de 36 à 50 cm

Dossier fixe, fixe rabattable sur l'assise, réglable en angle et cassant mi-hauteur

Poids max. Utilisateur : 140 kg

Poids fauteuil: à partir de 12,1 kg (potences fixes) / 12,6 kg (potences escamotables)

CACHET REVENDEUR

Date de la commande :

● Standard ○ Sans supplément de prix ☐ Avec supplément de prix

Nous nous réservons une tolérance de +/- 1cm à la livraison sur la largeur, profondeur, hauteurs d'assise et de dossier.

MODELE		Prix € HT	Prix € TTC	LPPR	LPPR €
07200100 - PF	☐ **Quickie Life - châssis potences fixes**				
	☐ Dossier fixe	1 707,11	1 801,00	9166848	558,99
	☐ Dossier **fixe, rabattable sur l'assise** (voir matrice page 6)	1 819,91	1 920,00	9166860	603,65
	☐ Dossier fixe cassant mi-hauteur	1 819,91	1 920,00	9166890	603,65
	☐ Dossier réglable en angle	1 819,91	1 920,00	9166860	603,65
07200100 - PE	☐ **Quickie Life - châssis potences escamotables (1)**				
	☐ Dossier fixe	1 707,11	1 801,00	9166848	558,99
	☐ Dossier **fixe, rabattable sur l'assise** (voir matrice page 6)	1 819,91	1 920,00	9166860	603,65
	☐ Dossier fixe cassant mi-hauteur	1 819,91	1 920,00	9166890	603,65
	☐ Dossier réglable en angle	1 819,91	1 920,00	9166860	603,65

DIMENSIONS D'ASSISE

Profondeur d'assise en cm	Largeur d'assise en cm: 36	38	40	42	44	46	48	50	Longueur de châssis: potences fixes	potences esca.
36	○	○	○	○	○	○	○	○	court	court
38	○	○	○	○	○	○	○	○		
40	○	○	○	○	○	○	○	○		
42	○	○	○	○	○	○	○	○	moyen	moyen
44	○	○	○	○	○	○	○	○		
46	○	○	○	○	○	○	○	○	long	long
48	○	○	○	○	○	○	○	○		
50	○	○	○	○	○	○	○	○	extra long	

Mesure largeur d'assise: extérieure tubes d'assise

Largeur entre protège vêtements = largeur+2 cm

Hauteur sol / siège avant en cm (H S/S)

Roue avant	Type fourche	40	42	43	44	45	46	47	48	49	50	51	52	53	54
4"	Version hémi	☐	☐												
	Aluminium 143 mm			○	○		○	○	○						
	Aluminium 168 mm						○	○	○	○		○			
5"	Version hémi	☐	☐	☐	☐										
	Aluminium 143 mm			○	○	○	○	○	○	○					
	Aluminium 168 mm						○	○	○	○	○		○		
6"	Version hémi				☐	☐	☐								
	Aluminium 168 mm						○	○	○	○	○	○	○		
7"	Aluminium 168 mm								○	○		○	○	○	○

Voir prix option châssis hémi rubrique : roues directrices page 5/6

Hauteur sol/siège arrière en cm (réglable +/- 1cm)

Roues arrière	Roues	40	41	42	43	44	45	46	47	48	49	50	51
	22"	○	○		○	○		○	○	○			
	24"				○	○		○	○	○	○	○	
	25"				○	○	○	○		○	○	○	○

Différence max. revendiquée entre hauteur d'assise avant et arrière: 11 cm

(1) ND avec handbike Attitude

Informations restrictions roues avant:

a) roues 7": ND avec Profondeurs 36 à 40 cm

b) roues 6" softroll: uniquement avec fourches 168 mm - autres 6" avec fourches étroites

c) fourches hémi uniquement avec châssis potences escamotables

Voir prix de l'option: rubrique roues directrices

d) roue 5" bandage souple : ND avec fourche alu 143 mm

SUNRISE MEDICAL

www.SunriseMedical.fr

SUNRISE MEDICAL SAS - Tél 02 47 55 44 31 - commandes@sunrisemedical.fr

Données pouvant être modifiées sans préavis - JANVIER 2024

LIFE

● Standard ○ Sans supplément de prix ☐ Avec supplément de prix

SIEGE		Prix € HT	Prix € TTC	LPPR	LPPR €
LFE020014	● Toile d'assise avec 1 pochette	std	std		
	Coussin avec housse noire				
	☐ Mousse LFE020101 ○ 3cm LFE020102 ○ 5cm densité moyenne	115,64	122,00	9367995	34,90

DOSSIER		Prix € HT	Prix € TTC	LPPR	LPPR €
	Hauteur de dossier (réglable par paliers de 2,5 cm)				

25 - 30	30 - 35	35 - 40	40 - 45	45 - 50
○ 25 cm	○ 30 cm	○ 35 cm	○ 40 cm	○ 45 cm
○ 27,5 cm	○ 32,5 cm	○ 37,5 cm	○ 42,5 cm	○ 47,5 cm
○ 30 cm	○ 35 cm	○ 40 cm	○ 45 cm	○ 50 cm

LFE030012

	Type de dossier				
LFE030010	○ Standard fixe 90°	std	std		
LFE030012	○ Réglable en angle (-12° à +12° - tous les 4°) (ND HD 50 cm)	std	std		
	Pré-réglage: ○ -12° ○ -8° ○ -4° ○ 0° ○ 4° ○ 8° ○ 12°				
LFE030101	○ Dossier cassant à mi-hauteur (HD de 45 - 47,5 cm)	std	std		
LFE030031	○ Dossier fixe rabattable sur l'assise (1) (voir matrice page 6)	std	std		
	(Hauteur de dossier: de 30 - 42,5cm selon poignées de poussée (escamotables ou longues uniquement)				
	Toiles de dossier EXO Evo (ND dossiers JAY)				
LFE030316	● Toile EXO Evo, noire, réglable en tension, pochette	std	std	9367995	34,90
	Coloris galon ● Noir ○ Orange ○ Argent ○ Bleu ○ Rouge				
LFE030317	☐ Toile EXO Evo PRO noire, rembourrée, réglable, aérée, pochette	157,35	166,00	9367995	34,90
	Coloris galon ● Noir ○ Orange ○ Argent ○ Bleu ○ Rouge				
	Accessoires de dossier				
LFE030402	☐ Tendeur de dossier pliant	143,13	151,00		
	ND poignées de poussée réglables en hauteur & dossier cassant				
	☐ Appui-tête avec tendeur de dossier				
LFE030411	☐ Petit coussinet (20 x 11cm) (2) (3) (4)	320,38	338,00	9367854	63,41
LFE030410	☐ Coussinet moyen (23 x 11cm) (2) (3) (4)	320,38	338,00	9367854	63,41

LFE030031

Appui-tête

JAY — PRODUITS D'AIDE A LA POSTURE JAY

Ces dossiers peuvent être pris en charge dans le cas d'une prescription pour **un siège de série modulable et évolutif** incluant un **coussin** d'assise et un **dossier** de positionnement. **Code LPPR: 6266839 = 838,47 € TTC**

COUSSINS DE POSITIONNEMENT		Prix € HT	Prix € TTC	LPPR	LPPR €
JAY020001	☐ Jay Easy Visco, base incurvée	300,83	317,38		
JAY020007	☐ Jay Easy Fluid, base incurvée	300,83	317,38		
JAY020004	☐ Jay Lite	352,01	371,37		

JAY DOSSIERS DE POSITIONNEMENT		Prix € HT	Prix € TTC	LPPR	LPPR €
	Dossier souple JAY SHAPE (ND avec accoudoirs relevables) (LS 36 - 50 cm)				
JAY080001	☐ Jay Shape (à partir de HD 37,5 cm, H S/S arrière 44 cm)	493,93	521,10		
JAY080011	☐ Cale tronc - 10 x12 cm (paire) } Uniquement avec	Std	Std		
JAY080010	☐ Cale tronc - 15 x15 cm (paire) } dossier fixe	Std	Std		
	Dossier rigide JAY J3				
	☐ Dossier Jay J3 - Poids max Utilisateur : 136 kg	493,93	521,10		

Jay Shape

Jay Shape

Jay J3 - GALBE PEU PRFOND(SC) - Enveloppement 5 cm

Thoracique moyen (MT):		☐ JAY030010 (M) H: 34 cm	☐ JAY030033 (T) H: 38 cm
Thoracique supérieur (UT):	☐ JAY030012 (S) H: 42 cm	☐ JAY030019 (M) H: 46 cm	☐ JAY030025 (T) H: 50 cm
Maintien haut (SH):	☐ JAY030015 (S) H: 53 cm	☐ JAY030022 (M) H: 57 cm	☐ JAY030028 (T) H: 61 cm

(1) HD 35-42,5 cm max. avec poignées escamotables - HD 30-37,5 cm max. avec poignées de poussée longues
(2) ND avec dossier rabattable sur l'assise
(3) Uniquement avec poignées de poussée réglables en hauteur (LFE030204, LFE030205)
(4) ND avec dossier cassant mi hauteur

SUNRISE MEDICAL
www.SunriseMedical.fr

LIFE

● Standard ○ Sans supplément de prix ☐ Avec supplément de prix

DOSSIERS DE POSITIONNEMENT

	Prix € HT	Prix € TTC	LPPR	LPPR €

Jay J3 - GALBE MOYEN (MC) - Enveloppement 8 cm

Thoracique moyen (MT):		☐ JAY030011 (M) H: 34 cm	☐ JAY030018 (T) H: 38 cm
Thoracique supérieur (UT):	☐ JAY030013 (S) H: 42 cm	☐ JAY030020 (M) H: 46 cm	☐ JAY030026 (T) H: 50 cm
Maintien haut (SH):	☐ JAY030016 (S) H: 53 cm	☐ JAY030023 (M) H: 57 cm	☐ JAY030029 (T) H: 61 cm

Jay J3 - GALBE PROFOND SUPPORT MOYEN (MDC) - Enveloppement 15 cm

Thoracique moyen (MT):		☐ JAY030044 (M) H: 34 cm	☐ JAY030041 (T) H: 38 cm
Thoracique supérieur (UT):	☐ JAY030045 (S) H: 42 cm	☐ JAY030042 (M) H: 46 cm	☐ JAY030046 (T) H: 50 cm
Maintien haut (SH):	☐ JAY030043 (S) H: 53 cm	☐ JAY030047 (M) H: 57 cm	☐ JAY030048 (T) H: 61 cm

Jay J3 - GALBE EXTRA PROFOND SUPPORT MOYEN (MDC) - Enveloppement 18 cm

Thoracique moyen (MT):			☐ JAY030049 (T) H: 38 cm
Thoracique supérieur (UT):		☐ JAY030050 (M) H: 46 cm	

Jay J3 - GALBE PROFOND SUPPORT HAUT (DC) - Enveloppement 15 cm

Thoracique supérieur (UT):	☐ JAY030014 (S) H: 42 cm	☐ JAY030021 (M) H: 46 cm	☐ JAY030027 (T) H: 50 cm
Maintien haut (SH):	☐ JAY030017 (S) H: 53 cm	☐ JAY030024 (M) H: 57 cm	☐ JAY030030 (T) H: 61 cm

		Prix € HT	Prix € TTC	LPPR	LPPR €
	Appui-tête Whitmyer pour dossier JAY J3 uniquement				
WHT030415	☐ Appui-tête avec support COBRA XTRA, escamotable vers l'arrière	447,91	472,55	4325302	63,41
WHT030416	☐ Appui-tête avec support AXYS, standard	261,65	276,04	4325302	63,41

PROTEGE-VETEMENTS - ACCOUDOIRS

		Prix € HT	Prix € TTC	LPPR	LPPR €
LFE040107	○ Protège-vêtements composite	std	std		
LFE040102	○ Protège-vêtements alu harmonisé Largeur utile: LS+2 cm	std	std		
LFE040103	○ Garde boue alu (à partir HS/S arrière 41cm) Largeur utile: LS+2 cm	std	std		
LFE040104	☐ Garde boue carbone Largeur utile: LS+2 cm	231,28	244,00		
LFE040052	○ Accoudoirs réglables en hauteur avec outils et amovibles (manchettes réglables en longueur) (largeur assise + 4 cm)	std	std		
	☐ Accoudoirs rég. en hauteur et amovibles (un point de fixation) (1) LFE040050 ☐ manchettes 25 cm LFE040051 ☐ manchettes 36 cm	208,53	220,00		
	☐ Accoudoirs relevables et amovibles - manchettes fixes (1) (2) LFE040001 ☐ manchettes 25 cm LFE040003 ☐ manchettes 31 cm	277,73	293,00		
	☐ Accoudoirs relevables, amovibles et réglables en hauteur (1) (2) LFE040002 ☐ manchettes 25 cm LFE040004 ☐ manchettes 31 cm	350,71	370,00		
LFE040005	☐ Accoudoirs relevables et amovibles pour gouttière hemi (1) (2) LFE040144 ☐ Gouttière hémi XL, gauche (longueur 54 cm, largeur: 13,5 cm) LFE040145 ☐ Gouttière hémi XL, droite (longueur 54 cm, largeur: 13,5 cm) LFE040146 ☐ Gouttière hémi, gauche (longueur 46 cm, largeur: 10,5 cm) LFE040147 ☐ Gouttière hémi, droite (longueur 46 cm, largeur: 10,5 cm)	379,15	400,00	9367699	119,39
LFE040020	☐ Axe tétra pour déverrouillage accoudoirs (ND avec LFE040052)	36,97	39,00		

LFE040052

LFE040002

LFE040050

Gouttière hémi

ENSEMBLE REPOSE-PIEDS

		Prix € HT	Prix € TTC	LPPR	LPPR €
LFE010015	○ **Châssis potences escamotables**	std	std		
	○ Potences (type Xenon² SA) LJ 32-50cm LFE050002 ○ 70° LFE050001 ○ 80° LFE050041 ○ 90° (ND 6", 7") LFE050007 ○ côté droit LEF050006 ○ côté gauche	std	std		
	☐ Repose-jambe avec palette réglable en angle composite et appui-mollet - à partir de LS 38 cm - prix unitaire LFE050010 ○ côté droit LFE050009 ○ côté gauche	100,25	105,76	9367914	105,76
	Support amputé				
LFE050013	☐ côté droit LFE050014 ☐ côté gauche	157,35	166,00		

(1) ND avec carrossage 3° et 4° - Largeur d'assise + 2 cm
(2) ND avec dossier cassant avec HD < à 40 cm - ND dossier rabattable sur l'assise avec HD < à 40 cm

SUNRISE MEDICAL
www.SunriseMedical.fr

LIFE

● Standard ○ Sans supplément de prix ☐ Avec supplément de prix

ENSEMBLE REPOSE-PIEDS			Prix € HT	Prix € TTC	LPPR	LPPR €
	○	**Châssis potences fixes - LJ à partir de 34 cm**	std	std		
LFE010010	○	Châssis 75° LFE010011 ○ Châssis 85°	std	std		
LFE010016	○	Châssis Actif 85° - ajustement 4 cm (2 cm par côté)	std	std		
		Palettes séparées				
LFE050020	●	Séparées composite, réglables en angle - LJ à partir de 36 cm	std	std		
LFE050050	○	Séparées alu noires, réglables en angle et prof. - LJ à partir de 36 cm	std	std		
		Palettes monobloc				
	☐	Monobloc légère, réglable en angle et profondeur, relevable, sangle mollet				
LFE050131	○	palette composite	std	std		
LFE050132	☐	palette carbone	171,56	181,00		
LFE050102	○	Monobloc alu noire, relevable, sangle mollets	std	std		
LFE050126	☐	Escamotage latérale pour palette relevable LJ à partir de 38cm	131,75	139,00		
LFE050062	☐	Verrou de palette monobloc	63,51	67,00		
LFE050127	☐	Cales latérales - uniquement avec palette monobloc composite	83,41	88,00		
		Palette monobloc repliable automatiquement (uniquement jusqu'à LS 50cm)				
LFE050028	☐	Plateforme composite, réglable en angle/profondeur, noir (1)	329,86	348,00		
LFE050027	☐	Plateforme carbone, réglable en angle/profondeur, noir (1)	329,86	348,00		

LFE050020

LFE050131

LFE050102 + LFE050062

Longueur de jambes (LJ) sur fauteuil

○ 35 cm ○ 36 cm ○ 37 cm ○ 38 cm ○ 39 cm
○ 40 cm ○ 41 cm ○ 42 cm ○ 43 cm ○ 44 cm
○ 45 cm ○ 46 cm ○ 47 cm ○ 48 cm ○ 49 cm ○ 50cm

LJ sur fauteuil = distance entre palette et toile d'assise (ajouter la hauteur du coussin le cas échéant)

ROUES MOTRICES			Prix € HT	Prix € TTC	LPPR	LPPR €
		Position du centre de gravité				
COG23	○	2,30 cm COG43 ● 4,30 cm	std	std		
COG63	○	6,30 cm COG83 ○ 8,30 cm	std	std		
		Roues				
LFE070001	○	Standards, rayonnage croisé (ND 25")	std	std		
LFE070002	○	Moyeu design rayonnage droit (2) (ND 22"/25")	std	std		
LFE070003	☐	Légères (voir options de couleur P 6) (poids max Util.: 125 kg)	303,32	320,00		
LFE070004	☐	Proton (2) (poids max Util.: 80 kg)	336,49	355,00		
LFE070005	☐	Spinergy 18 rayons noirs (autre coloris = B4Me) (ND 22")	647,39	683,00		
LFE070009	☐	VTT 24" (seulement avce pneu VTT et MC noires) (ND 22"/25")	381,99	403,00		
LFE070010	☐	VTT 24" (paire supplémentaire) (ND 22"/25")	574,41	606,00		
		Pneu				
LFE070101	○	Profil fin,Right run (ND 25")	std	std		
LFE070107	○	Schwalbe One (ND 22")	std	std		
LFE070102	○	Bandage noir (25" uniquement avec roues Proton et Légères)	std	std		
	☐	Bandage gris 22"	47,39	50,00		
LFE070104	☐	Marathon Plus Evolution (ND 22")	75,83	80,00		
		Carrossage (réglable de 1° à 4°) - Avec accoudoirs uniquement avec 0° et 1°				
LFE070600	●	0°	std	std		
LFE070601	○	1° LFE070603 ○ 3°	std	std		
LFE070602	○	2° LFE070604 ○ 4°	std	std		
		Flasques - ND avec roues Spinergy et roues 25" (tous types)				
LFE070831	☐	Transparent	190,52	201,00		
LFE070820	☐	Oriental 14 ☐ Graffiti 11 ☐ Feather	238,86	252,00		
LFE070817	☐	Hot wheels 02 ☐ Basketball 06 ☐ Chrome wheel	238,86	252,00		
LFE070822	☐	Pool 12 ☐ Flying water 03 ☐ Basketball 2	238,86	252,00		
LFE070827	☐	Silk 28 ☐ Space	238,86	252,00		

pneu marathon

pneu right run

20

14

61

03

01

17

(1) ND avec châssis potences escamotables et repose-jambes
(2) ND avec harmonisation couleur moyeu et jante

SUNRISE MEDICAL
www.SunriseMedical.fr

SUNRISE MEDICAL SAS - Tél 02 47 55 44 31 - commandes@sunrisemedical.fr
Données pouvant être modifiées sans préavis - JANVIER 2024

LIFE

● Standard ○ Sans supplément de prix ☐ Avec supplément de prix

SYSTEME DE CONDUITE			Prix € HT	Prix € TTC	LPPR	LPPR €
		Main-courante				
LFE070202	○	Alu, argent anodisé — LFE070201 ○ Alu, argent vernis	std	std		
LFE070204	○	Inox poli	std	std		
LFE070207	☐	Anti-dérapante (22" uniquement roues stds)	309,00	326,00		
LFE070208	☐	Maxgreep	443,60	468,00		
LFE070212	☐	Ellipse 3R, noire (main-courantes ergonomiques, bande de caoutchouc, grip maximal) (uniquement 24" et 25")	302,37	319,00		
		Double main-courante (22" & 24 ", uniquement MC alu noir, COG 4,3 cm, carrossage 0°)				
LFE070401	☐	DMC, montage à gauche (22" & 24", uniquement MC alu noir, COG 4,3cm, carrossage 0°)	773,46	816,00	9368003	271,23
LFE070402	☐	DMC, montage à droite	773,46	816,00	9368003	271,23
		Montage main-courantes				
LFE070317	○	Standard (12-17 mm) - (ND avec MC Maxgreep)	std	std		
LFE070327	☐	Ecarté (27 mm-uniquement avec MC inox 24") (ND Spinergy et roues 22")	58,77	62,00		
LFE070307	☐	Très rapproché (7 mm) (uniquement avec MC inox 24")	138,39	146,00		
		Accessoires de main-courantes				
LFE070250	☐	Protection de main-courantes (silicone) (ND 25", MC antidérapantes)	138,39	146,00		
		Système de poussée pour l'accompagnant				
LFE030200	○	Sans poignées (5)	std	std		
LFE030201	○	Poignées longues (4)	std	std		
LFE030203	☐	Poignées escamotables (à partir de HD 30cm) (ND Jay Shape) Avec dossier réglable en angle: HD à partir de 35 cm Avec dossier rabattable à mi-hauteur sur l'assise: HD 35-42,5 cm ND avec dossier cassant mi-hauteur	120,38	127,00		
LFE030204	☐	Poignées réglables en hauteur - à partir de HD 30 cm - (1) (2)	270,14	285,00		
LFE030205	☐	Poignées réglables en hauteur pour dossier Jay - HD 30 cm mini	291,94	308,00		

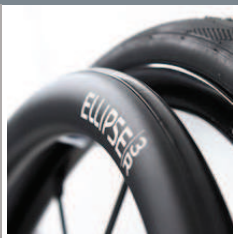

poignée longue (10 cm)

ROUES DIRECTRICES			Prix € HT	Prix € TTC	LPPR	LPPR €
		Jante composite				
LFE080301	○	Bandage dur	std	std		
LFE080302	○	Bandage souple ○ 5" ○ 6" (5" et 6" avec fourches 168 mm)	std	std		
LFE080305	○	Pneumatique ○ 6" ○ 7"	std	std		
LFE080303	☐	Lumière ☐ 4" ☐ 5"	84,36	89,00		
		Jante aluminium				
LFE080304	☐	Bandage dur, **jante argent** ☐ 4" ☐ 5"	100,47	106,00		
LFE080306	☐	Bandage souple, **jante argent** ☐ 4" ☐ 5" (large)	100,47	106,00		
		Options couleur ☐ noir ☐ orange	49,29	52,00		
		pour la jante ☐ rouge ☐ bleu	49,29	52,00		
		Fourches				
LFE080041	●	Fourches aluminium, noires	std	std		
		Options de couleur LFE080042 ☐ argent LFE080043 ☐ orange	139,34	147,00		
LFE080101	☐	Kit hémiplégique avec fourche 118x45 mm, avec roues 5" ou 6" pour châssis potences escamotables	276,78	292,00		

Roues avant jante alu de couleur

kit hémiplégique

SYSTEME D' IMMOBILISATION			Prix € HT	Prix € TTC	LPPR	LPPR €
LFE060001	○	Freins standards	std	std		
LFE060002	☐	Frein à débattement court	63,51	67,00		
LFE060010	☐	Rallonge de freins, escamotables	34,12	36,00		
LFE060023	☐	Freins compacts EVO	75,83	80,00		
LFE060015	☐	Frein unilatéral LFE060015 ☐ gauche LFE060016 ☐ droite	187,68	198,00		
LFE070008	☐	Freins tambour avec freins à pousser (22", 24") (2) (3)	312,80	330,00		

rallonge escamotable

(1) ND avec dossier cassant
(2) ND avec dossier rabattable sur l'assise
(3) Uniquement avec MC inox, COG 2,3cm, carrossage 0°, poignées réglables en hauteur et poignées longues
(4) En combinaison avec dossier rabattable sur l'assise hauteur dossier uniquement 30-37,5 cm
(5) ND dossier cassant et dossier rabattable sur l'assise

SUNRISE MEDICAL
www.SunriseMedical.fr

SUNRISE MEDICAL SAS - Tél 02 47 55 44 31 - commandes@sunrisemedical.fr
Données pouvant être modifiées sans préavis - JANVIER 2024

LIFE

● Standard ○ Sans supplément de prix ☐ Avec supplément de prix

ACCESSOIRES RAPPORTES AU CHASSIS		Prix € HT	Prix € TTC	LPPR	LPPR €
LFE090002/1	☐ Levier arrière de basculement ☐ droit ☐ gauche	44,55	47,00		
LFE090009	☐ Porte canne avec Velcro (incluant levier arrière de basculement)	95,73	101,00		
LFE090005/4	☐ Roulette anti-bascule escamotable (1) ☐ droit ☐ gauche	115,64	122,00		
LFE090036	☐ Roulettes anti-bascule légère alu - paire (1)	228,44	241,00		
LFE090010	☐ Roulettes de transit (paire)	230,33	243,00		
LFE090100	○ Points de fixation pour transport en véhicule (autocollants)	std	std		
PREPARATION POUR HANDBIKE ATTITUDE		**Prix € HT**	**Prix € TTC**	**LPPR**	**LPPR €**
LFE090211	☐ Montage axes ancrage sur châssis - SANS commande Attitude	100,47	106,00	Quickie Life potences fixes uniquement	
LFE090212	○ Montage axes ancrage sur châssis - AVEC commande Attitude	std	std		
ASSISTANCE TIERCE PERSONNE EMPULSE R20		**Prix € HT**	**Prix € TTC**	**LPPR**	**LPPR €**
EMO000203	☐ Empulse R20 - SANS montage usine	1 494,79	1 577,00		
EMO000204	☐ Empulse R20 - AVEC montage usine	1 613,27	1 702,00		
3EME ROUE EMPULSE F55 (joindre fiche de mesure F55) - TVA 20%		**Prix € HT**	**Prix € TTC**	**LPPR**	**LPPR €**
EMO000101	○ Avec commande F55, SANS installation et réglage par Sunrise	std	std		
EMO000102	☐ Avec commande F55, AVEC installation et réglage par Sunrise	390,00	468,00		
SYSTEME DE SOUTIEN DU CORPS		**Prix € HT**	**Prix € TTC**	**LPPR**	**LPPR €**
LFE090018	☐ Ceinture à boucle	82,46	87,00		
LFE090011	☐ Tablette coulissante (largeurs 38 cm à 48 cm)	261,61	276,00	9367972	76,84
LFE090012	☐ Tablette escamotable, largeurs 36 - 54 cm, montage à gauche (2)	335,55	354,00	9367972	76,84
LFE090013	☐ Tablette escamotable, largeurs 36 - 54 cm, montage à droite (2)	335,55	354,00	9367972	76,84
COLORIS		**Prix € HT**	**Prix € TTC**	**LPPR**	**LPPR €**
6	○ Jaune soleil	std	std		
14	○ Bleu	std	std		
21	○ Rouge rubis	std	std		
24	○ Tutti frutti orange	std	std		
27	○ Graphite métallique	std	std		
29	○ Noir	std	std		
31	○ Noir mat	std	std		
32	○ Blanc pur	std	std		
33	○ Rose	std	std		
42	○ Anthracite mat	std	std		
2	○ Argent brillant	91,00	96,00		
3	○ Argent mat	91,00	96,00		
15	○ Bleu océan brillant	91,00	96,00		
16	○ Bleu mat	91,00	96,00		
19	○ Violet brillant	91,00	96,00		
22	○ Rouge brillant	91,00	96,00		
23	○ Rouge mat	91,00	96,00		
34	○ Chocolat métallisé	91,00	96,00		
35	○ Bleu ciel	91,00	96,00		
36	○ Cyan métallique	91,00	96,00		
37	○ Marsred (orange)	91,00	96,00		
40	○ Kiwi	91,00	96,00		
41	○ Rose pailleté	91,00	96,00		
46	○ Vert Mamba	91,00	96,00		

(1) ND avec levier arrière de basculement

(2) Uniquement avec accoudoirs réglables en hauteur LFE040004

SUNRISE MEDICAL

www.SunriseMedical.fr

LIFE

● Standard ○ Sans supplément de prix ☐ Avec supplément de prix

HARMONISATION DE COULEUR		Prix € HT	Prix € TTC	LPPR	LPPR €
☐ Moyeux et jantes (1)	Code couleur	127,01	134,00		
☐ Main-courantes (2)	Code couleur ..... (voir ci-dessus)	67,30	71,00		
☐ Fourches standards	Code couleur ..... (voir ci-dessus)	127,01	134,00		
☐ Anodisation moyeux et jantes pour roues légères 24":		163,98	173,00		
LFE100336 ☐ orange	LFE100337 ☐ bleu LFE100338 ☐ rouge rayons toujours noirs				

PLAQUES D'AXE ANODISEES		Prix € HT	Prix € TTC	LPPR	LPPR €
LFE100580 ● Noir		std	std		
LFE100581 ☐ Argent	LFE100582 ☐ Orange	203,79	215,00		

COLORIS STICKERS		Prix € HT	Prix € TTC	LPPR	LPPR €
LFE100550 ● Noir	LFE100551 ○ Argent	std	std		

PRIX TOTAL

(1) Uniquement avec roues standards - Uniquement disponible en coloris
Bleu (14), Rouge brillant (22), Rouge mat (23), Noir (29) et Noir mat (31)
(2) Uniquement avec MC alu et roues standards

SUNRISE MEDICAL
www.SunriseMedical.fr

SUNRISE MEDICAL SAS - Tél 02 47 55 44 31 - commandes@sunrisemedical.fr
Données pouvant être modifiées sans préavis - JANVIER 2024

LIFE

● Standard ○ Sans supplément de prix ☐ Avec supplément de prix

Matrice dossier rabattable sur l'asssise

		Hauteur de dossier poignées standards				Hauteur de dossier poignées escamotables			
	cm	30	32,5	35	37,5	35	37,5	40	42,5
Largeur d'assise	34	A	✓	✓	✓	A	✓	✓	✓
	36	B	✓	✓	✓	B	✓	A	✓
	38	B	A	A	✓	B	A	A	✓
	40	B	A	A	A	B	A	A	A
	42	B	B	B	A	B	B	B	A
	44	B	B	B	A	B	B	B	A
	46	B	B	B	B	B	B	B	B
	48	B	B	B	B	B	B	B	B
	50	B	B	B	B	B	B	B	B

✓ = rabat à 90° sur l'assise A = ne se rabat pas complètement à 90° sur l'assise B = rabat sur l'assise à moins de 45°

Matrice Incompatibilité F55 pour châssis POTENCES ESCAMOTABLES avec roues arrière 24"

	Profondeur d'Assise						
COG	380	400	420	440	460	480	500
40	✓	✓	✓	✓	✓	✓	✓
60	X	✓	✓	✓	✓	✓	✓
70	X	✓	✓	✓	✓	✓	✓
80	X	X	✓	✓	✓	✓	✓
90	X	X	✓	✓	✓	✓	✓
100	X	X	X	✓	✓	✓	✓
110	X	X	X	✓	✓	✓	✓
120	X	X	X	X	✓	✓	✓
130	X	X	X	X	✓	✓	✓

Matrice Incompatibilité F55 pour châssis POTENCES FIXES avec roues arrière 24"

	Profondeur d'Assise						
COG	380	400	420	440	460	480	500
40	X	X	✓	✓	✓	✓	✓
60	X	X	X	✓	✓	✓	✓
70	X	X	X	✓	✓	✓	✓
80	X	X	X	X	✓	✓	✓
90	X	X	X	X	✓	✓	✓
100	X	X	X	X	X	✓	✓
110	X	X	X	X	X	✓	✓
120	X	X	X	X	X	X	✓
130	X	X	X	X	X	X	✓

SUNRISE MEDICAL SAS - Tél 02 47 55 44 31 - commandes@sunrisemedical.fr
Données pouvant être modifiées sans préavis - JANVIER 2024

LIFE

Comment effectuer votre prise de mesure ?

Largeur de siège

a) Avec l'utilisateur :

Prévoir de rajouter 1 à 2 cm au total pour les protège-vêtements.

b) Sur le fauteuil :

Largeur extérieure tubes d'assise

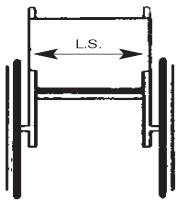

Profondeur de siège

a) Avec l'utilisateur :

En position assise, laisser un espace de 2-3 doigts entre le bord de la toile d'assise et la pliure du genou (approx. 3-6 cm).

b) Sur le fauteuil :

Du tube du dossier à l'avant de la toile d'assise

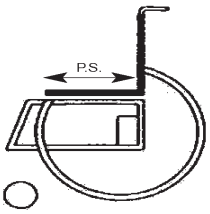

Hauteur du dossier

a) Avec l'utilisateur :

Distance de la toile d'assise, coussin compris, jusque sous l'omoplate, mais pas plus de 1 ou 2 cm en -dessous.

Important ! La hauteur du dossier dépend du degré du handicap

b) Sur le fauteuil :

Distance de la toile d'assise jusqu'au bord supérieur de la toile du dossier

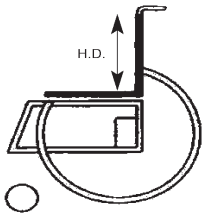

Longueur de jambe

a) Avec l'utilisateur :

Distance du creux poplité à la semelle de la chaussure.

b) Sur le fauteuil :

Distance de la toile d'assise jusqu'au bord supérieur de la palette (ajouter la hauteur de coussin si nécessaire)

Caractéristiques techniques Life

Hauteur hors tout maxi : 80 cm
Longueur hors tout maxi : 97 cm

Dimensions fauteuil plié :
Avec les roues arrière : environ 30 cm
Sans les roues arrière : environ 25 cm

	Largeur hors tout 24"
0° carrossage	LS+20cm
2° carrossage	LS+22cm
4° carrossage	LS+28cm

Réglages d'assise possibles (attention : mesures sans coussin de siège)

Roue avant	Type de fourche	Hauteur sol/siège avant (cm)	Hauteur sol/siège arrière (cm)									
4"	Courte (4 trous) - étroite	43	40	41	43							
	Courte (4 trous) - étroite	45	40	41	43	44						
	Courte (4 trous) - étroite	46	40	41	43	44	46					
	Longue (5 trous) - étroite	47	40	41	43	44	46	47				
	Longue (5 trous) - étroite	48	40	41	43	44	46		48			
5"	Hémi	40	40									
	Hémi	41	40	41								
	Hémi	42	40	41								
	Courte (4 trous) - étroite	44	40	41	43	44						
	Courte (4 trous) - étroite	45	40	41	43	44						
	Courte (4 trous) - étroite	46	40	41	43	44	46	47				
	Longue (5 trous) - étroite	47	40	41	43	44	46	47				
	Longue (5 trous) - étroite	48	40	41	43	44	46	47	48			
	Longue (5 trous) - étroite	49	40	41	43	44	46	47	48	49		
6"	Hémi	43	40	41	43							
	Hémi	44	40	41	43	44						
	Longue (5 trous)	47	40	41	43	44	46	47				
	Longue (5 trous)	48	40	41	43	44	46	47	48			
	Longue (5 trous)	49	40	41	43	44	46	47	48	49		
	Longue (5 trous)	50	40	41	43	44	46	47	48	49		
7"	Longue (5 trous) - large	48	40	41	43	44	46	47	48			
	Longue (5 trous) - large	49	40	41	43	44	46	47	48	49		
	Longue (5 trous) - large	50	-	41	43	44	46	47	48	49		
	Longue (5 trous) - large	52	-	41	43	44	46	47	48	49	50	

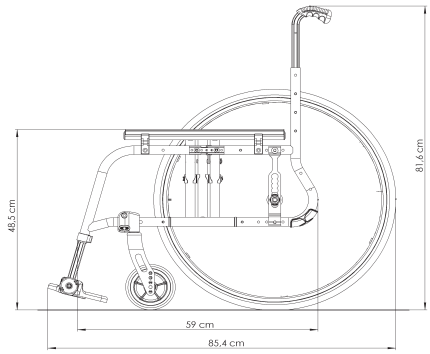

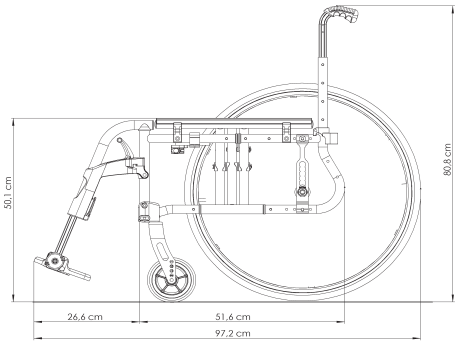

Les hauteurs sol/siège surbrillées en gris sont disponibles uniquement avec des roues de 22"
Les hauteurs sol/siège surbrillées en quadrillage sont disponibles uniquement avec des roues de 24"
Les hauteurs sol/siège non surbrillées sont disponibles avec des roues de 24" et 22"

SUNRISE MEDICAL
www.SunriseMedical.fr